COMPOSICIÓN DE LA GAMA

Una gama de aparatos ideal para el acabado gratinado y otro tipo de cocción que requiera altas temperaturas, calor radiante directo desde la parte por encima del alimento.
La gama se compone de 2 modelos, uno eléctrico y otro a gas.

SL/G 802

SALAMANDRAS ZANUSSI PROFESSIONAL

CARACTERÍSTICAS FUNCIONALES Y DE CONSTRUCCIÓN

◆ Construidas completamente en AISI 304 con cámara de cocción esmaltada proporcionando fiabilidad e higiene. La cámara de cocción alberga recipientes o bandejas de 530 x 375 mm.

◆ La fuente de calor posicionada por encima del alimento y un dispositivo pantógrafo hace que varíe la distancia entre el alimento y la fuente de calor, modificando los resultados de cocción o acabados sin necesidad de extraer la rejilla o los recipientes de la salamandra.

◆ Modelo a gas: cocción a través de radiación de calor por un revestimiento cerámico, posicionado en el techo de la cámara de cocción, proporcionando una alta temperatura (800° - 900°C) a través de quemadores estabilizados. Encendido piezoeléctrico. Dispositivo de llama que corta el gas si el quemador se apaga accidentamente.

◆ Modelo eléctrico: cocción a través de radiación de calor por dos sets de elementos independientes posicionados en el techo de la cámara de cocción. Cada set de elementos es contralado a través de un simostato, dando la posibilidad de tener 2 zonas de calentamiento con diferentes temperaturas.

◆ Todos los aparatos están equipados con una rejilla de cocción de acero cromada con guías antivuelco y manillas de plástico resistentes al calor y un colector de grasas de 4 litros, posicionado fuera de la cámara de cocción facilitando así su limpieza.

◆ Todos los modelos cumplen con las principales normativas interancionales y están aprobado y marcados por la CE

DATOS TÉCNICOS

CARACTERÍSTICAS	MODELOS	
	SLG802 283200	SLE802 283300
Alimentación	Gas	Eléctrica
Dimensiones externas - mm		
anchura	800	800
profundidad	450	450
altura	450	450
Potencia - kW		
instalada-electrica		6
Peso neto - kg.	65	65
suministro voltaje		380/400 V, 3N, 50

283200

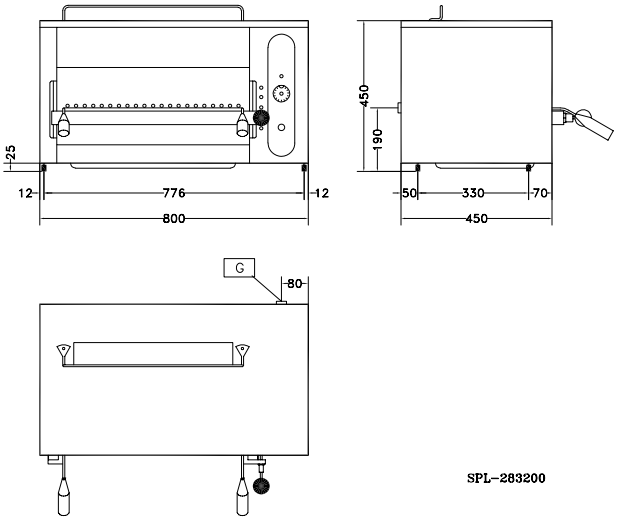

283300

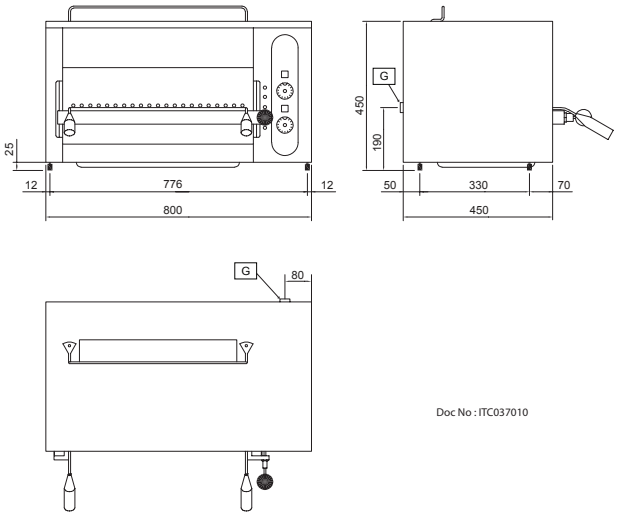

LEGENDA	SLG802 283200	SLE802 283300
EI - Conexión eléctrica		380/400 V, 3N, 50
G - Conexión gas	1/2"	